選手権男子シングルス

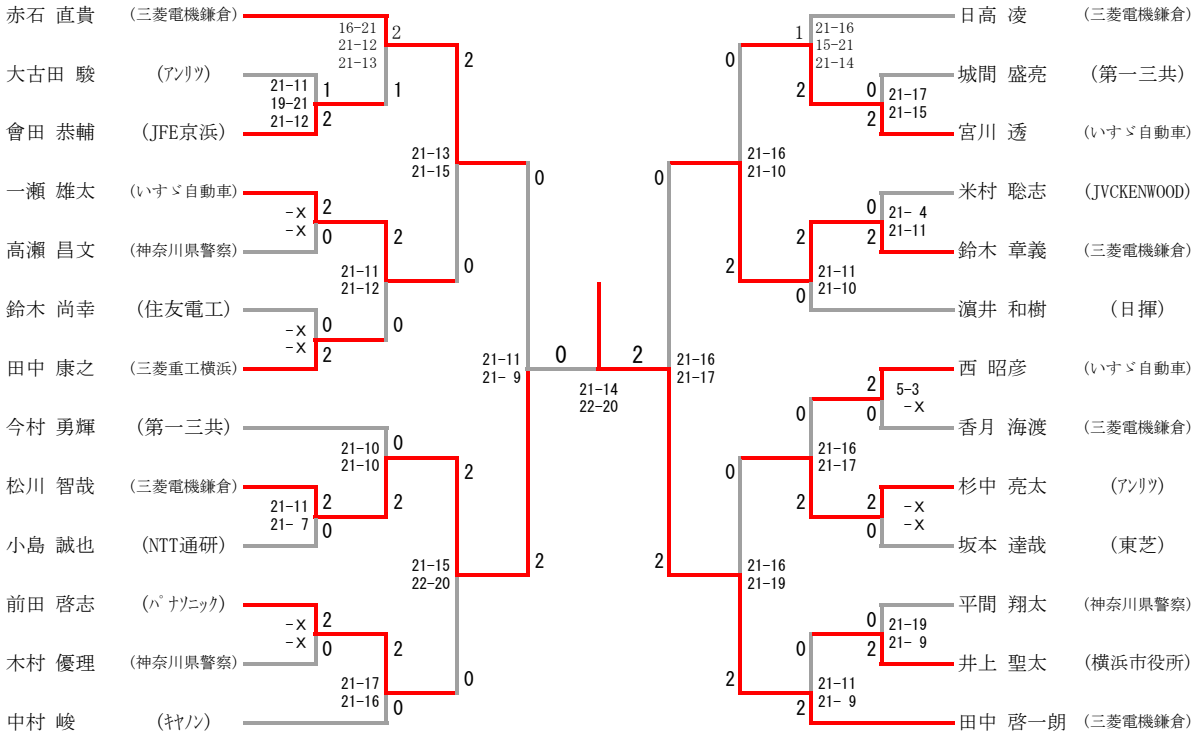
赤石 直貴 (三菱電機鎌倉)
大古田 駿 (ｱﾝﾘﾂ)
會田 恭輔 (JFE京浜)
一瀬 雄太 (いすゞ自動車)
高瀬 昌文 (神奈川県警察)
鈴木 尚幸 (住友電工)
田中 康之 (三菱重工横浜)
今村 勇輝 (第一三共)
松川 智哉 (三菱電機鎌倉)
小島 誠也 (NTT通研)
前田 啓志 (ﾊﾟﾅｿﾆｯｸ)
木村 優理 (神奈川県警察)
中村 峻 (ｷﾔﾉﾝ)
16-21 21-12 21-13
21-11 19-21 21-12
-X -X
21-11 21-12
-X -X
21-13 21-15
21-10 21-10
21-11 21- 7
21-15 22-20
-X -X
21-17 21-16
21-11 21- 9
21-14 22-20
日高 凌 (三菱電機鎌倉)
城間 盛亮 (第一三共)
宮川 透 (いすゞ自動車)
米村 聡志 (JVCKENWOOD)
鈴木 章義 (三菱電機鎌倉)
濵井 和樹 (日揮)
西 昭彦 (いすゞ自動車)
香月 海渡 (三菱電機鎌倉)
杉中 亮太 (ｱﾝﾘﾂ)
坂本 達哉 (東芝)
平間 翔太 (神奈川県警察)
井上 聖太 (横浜市役所)
田中 啓一朗 (三菱電機鎌倉)
21-16 15-21 21-14
21-17 21-15
21-16 21-10
21- 4 21-11
21-11 21-10
21-16 21-17
5-3 -X
21-16 21-17
-X -X
21-16 21-19
21-19 21- 9
21-11 21- 9

KJBF権男子シングルス

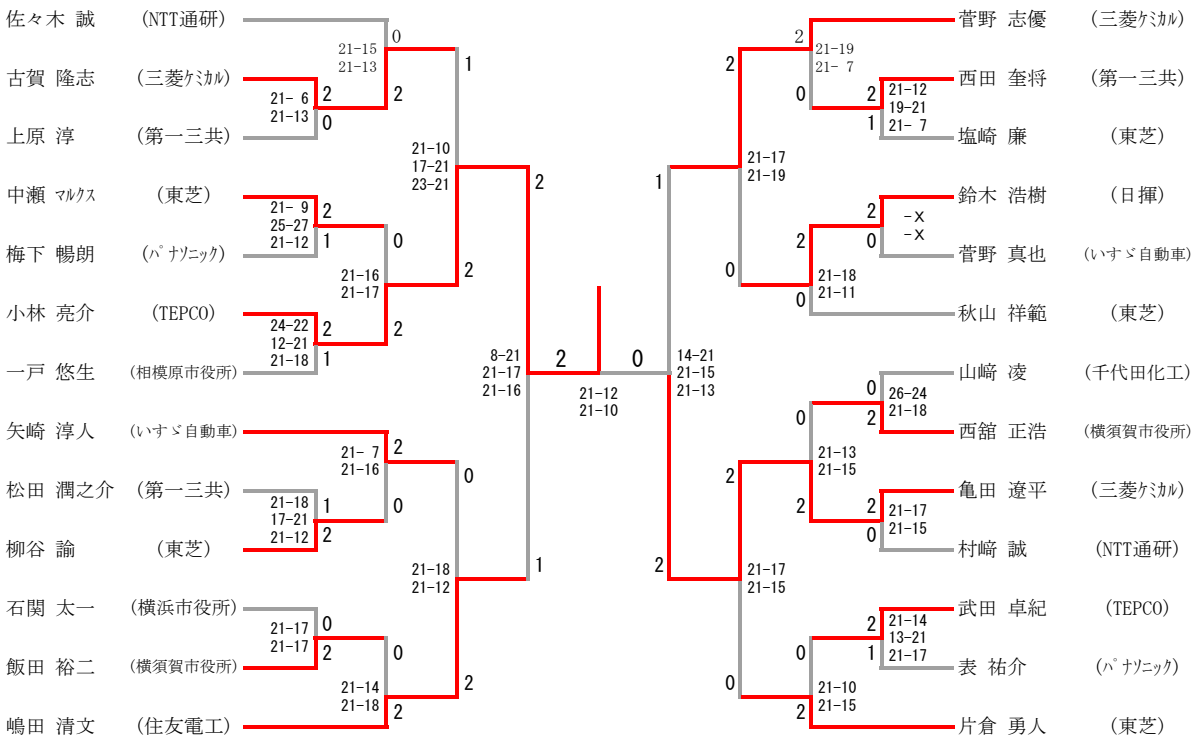
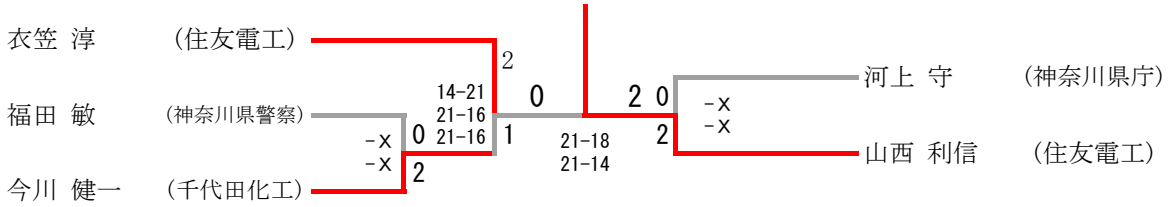
シニア権男子シングルス